図面を実測しない事　　DO NOT SCALE DRAWING

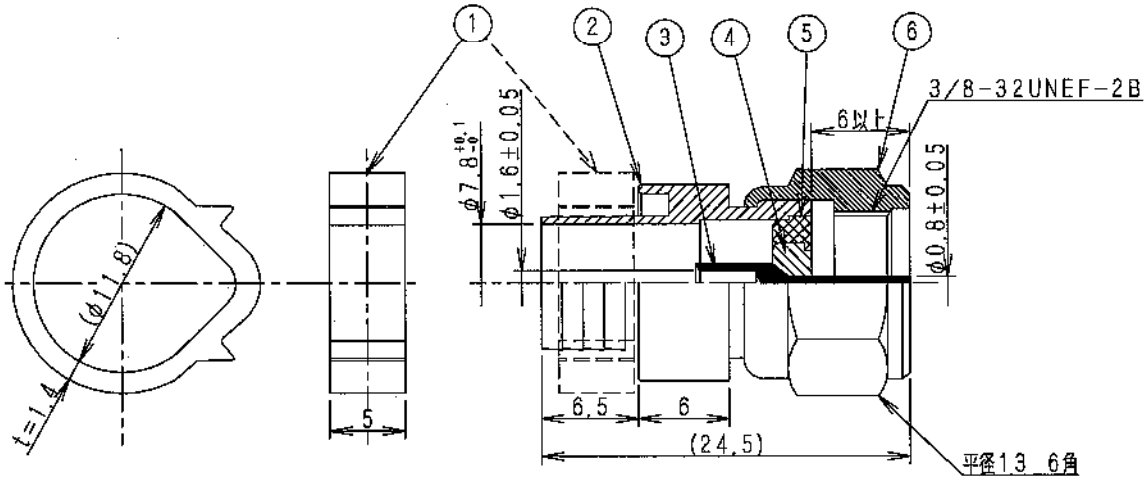

部番 ITEM	名称 DESCRIPTION	個数 QUANTITY	材質 MATERIAL	処理 TREATMENT	備考 NOTE
6	接続ナット	1	C3604BD	MBNiⅡ	
5	圧入リング	1	C3604BD	MBNiⅡ	
4	絶縁体	1	PE		
3	中芯コンタクト	1	C3602BD	AUF	
2	シェル	1	C3604BD	MBNiⅡ	
1	圧着リング	1	アルミ		

SCALE 尺度	DESIGNED 担当	DRAWN 製図	INSPECTED 検図	APPROVED 承認
2/1	栗地	滝口	羽田	

単位 DIM mm / 質量 MASS kg	品名 DESCRIPTION: FP-7FB-15(K)外観図
三角法 3RD ANGLE PROJECTION	
日本アンテナ株式会社 NIPPON ANTENNA CO.,LTD.	図番 DRAWING No. 18745-0