図面を実測しない事　　DO NOT SCALE DRAWING

日本アンテナ 出図 '21.04.06 承認 開発設計部

RoHS対応

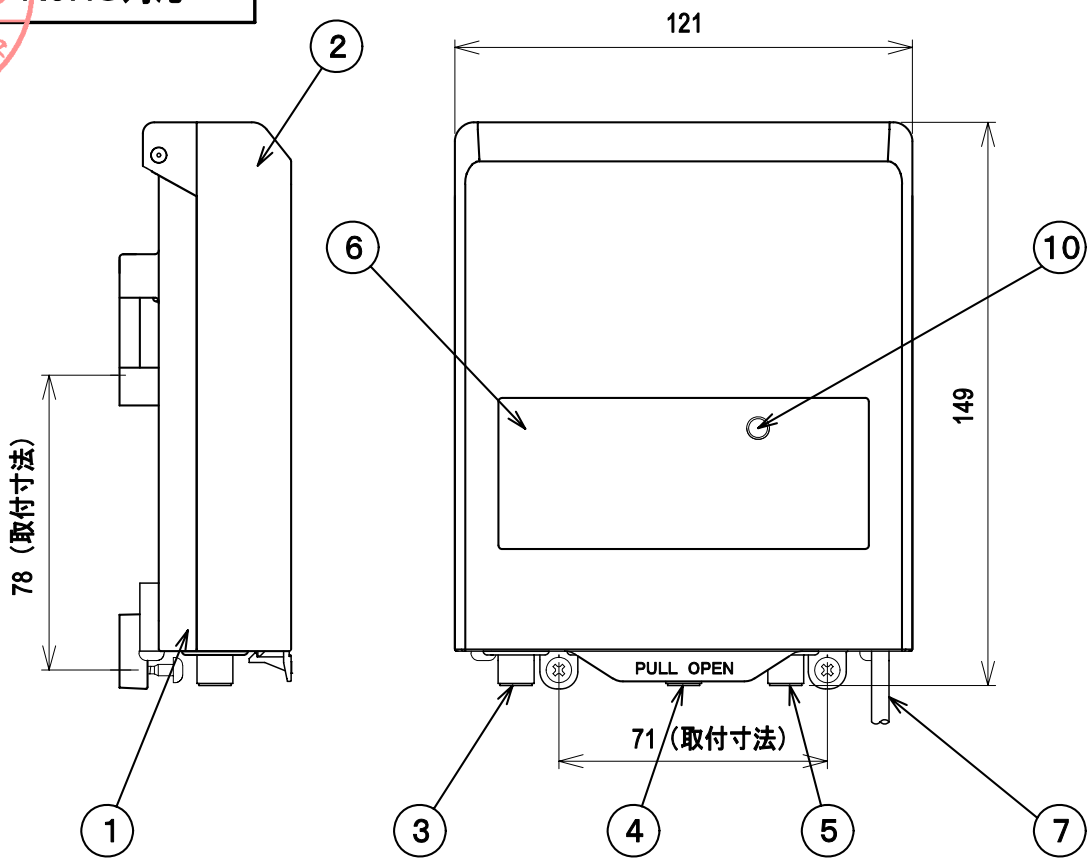

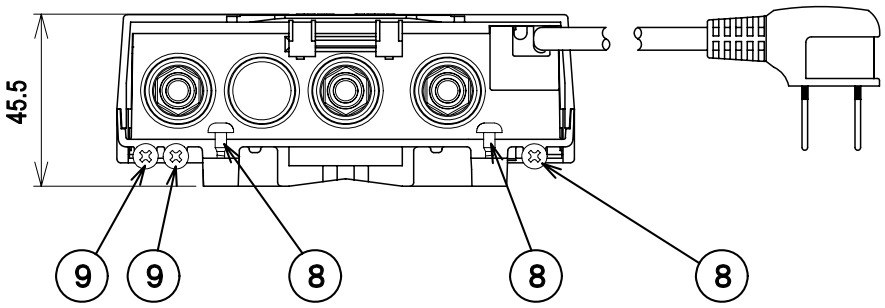

部番 ITEM	名称 DESCRIPTION	個数 QUANTITY	材質 MATERIAL	処理 TREATMENT	備考 NOTE
10	パイロットランプ	1			
9	取付ねじ(電源用)	2	鉄	亜鉛メッキ	
8	取付ねじ(本体用)	3	鉄	亜鉛メッキ	
7	電源コード	1			1m
6	銘 板	1	合成樹脂		
5	下り出力・上り入力端子	1	亜鉛合金、合成樹脂、他	ニッケルメッキ、他	
4	下り出力モニター端子	1	亜鉛合金、合成樹脂、他	ニッケルメッキ、他	−20dB
3	下り入力・上り出力端子	1	亜鉛合金、合成樹脂、他	ニッケルメッキ、他	
2	カバー	1	合成樹脂		
1	ケース	1	合成樹脂		

内蔵着脱式電源部

SRB5PS

SCALE 尺度 Free	DESIGNED 担当 小野	DRAWN 製図 野原	INSPECTED 検図 田	APPROVED 承認 井潤
単位 UNIT mm	重量 WEIGHT			
三角法 3RD ANGLE PROJECTION				

日本アンテナ株式会社 NIPPON ANTENNA CO.,LTD.

品名 DESCRIPTION CATV用ブースター SRB2320C 外観図

図番 DRAWING NO. 2A42303A10

A4-S-ME

日本アンテナ 出図 '21.04.06 承認 開発設計部

RoHS対応

標準性能表

項　目	性　　能		備　考
周波数帯域 (MHz)	※1　上り	下り	
	10(30)～60	70～770	上り帯域切換
利　得 (dB)	15～20	18～23	
阻止帯域減衰量 (dB)	20以上	―――	上りカット時
利得調整範囲 (dB)	0～－10以上	0～－8以上	連続可変
利得安定度 (dB)	±1．0以内	±1．0以内	－10～＋40℃
周波数特性等化器[EQ](dB)	―――	0，6(70MHz)	切換
適正入力レベル (dBμV)	90～100(4波)	65～75(フラット時)	
標準出力レベル (dBμV)	110(4波) 120(1波)	※2　95(フラット) 92／98(EQ6dB)	
雑音指数 (dB)	8以下	8以下	最大利得時
入出力インピーダンス (Ω)	75		F型接栓座
電圧定在波比	2．5以下		
複合2次歪[CSO](dB)	－60以下	－60以下	標準出力レベル時
複合3次歪[CTB](dB)	－60以下	－60以下	標準出力レベル時
ハム変調 (dB)	－60以下		
出力モニター結合量(dB)	―――	－20±1．5以内	
耐雷性 (kV)	±15(1．2／50μs)		
不要放射 (dBμV／m)	34以下		3m法による
電源電圧	AC100V(50／60Hz)又はDC15V		
消費電力	AC100V　3W DC15V　130mA		
使用温度範囲 (℃)	－10～＋40		本体周囲温度
外形寸法 (mm)	高さ　149　幅　121　奥行　45．5		
質　量 (kg)	約0．5		

※1　増幅(10～60MHz)・増幅(30～60MHz)・カット切換式

※2　下記70／770MHzの値・波数74波デジタル信号－10dB運用

部番 ITEM	名称 DESCRIPTION	個数 QUANTITY	材質 MATERIAL	処理 TREATMENT	備考 NOTE

SCALE 尺度	DESIGNED 担当	DRAWN 製図	INSPECTED 検図	APPROVED 承認
Free	小野	野原	田	井潤

単位 UNIT	重量 WEIGHT	品名 DESCRIPTION	CATV用ブースター
mm			SRB2320C　標準性能表
三角法 3RD ANGLE PROJECTION		図番 DRAWING NO.	2A42303D10

日本アンテナ株式会社 NIPPON ANTENNA CO.,LTD.

A4-S-ME