呼び寸法 RANGE	許容差の区分 COMMON TOLERANCE			
≦ 10	±0.1	±0.2	±0.4	±
≦ 25	±0.15	±0.3	±0.6	±
≦ 80	±0.25	±0.5	±1.0	±
≦ 250	±0.4	±0.8	±1.5	±
≦1000	±1.0	±2.0	±6.0	±

型式

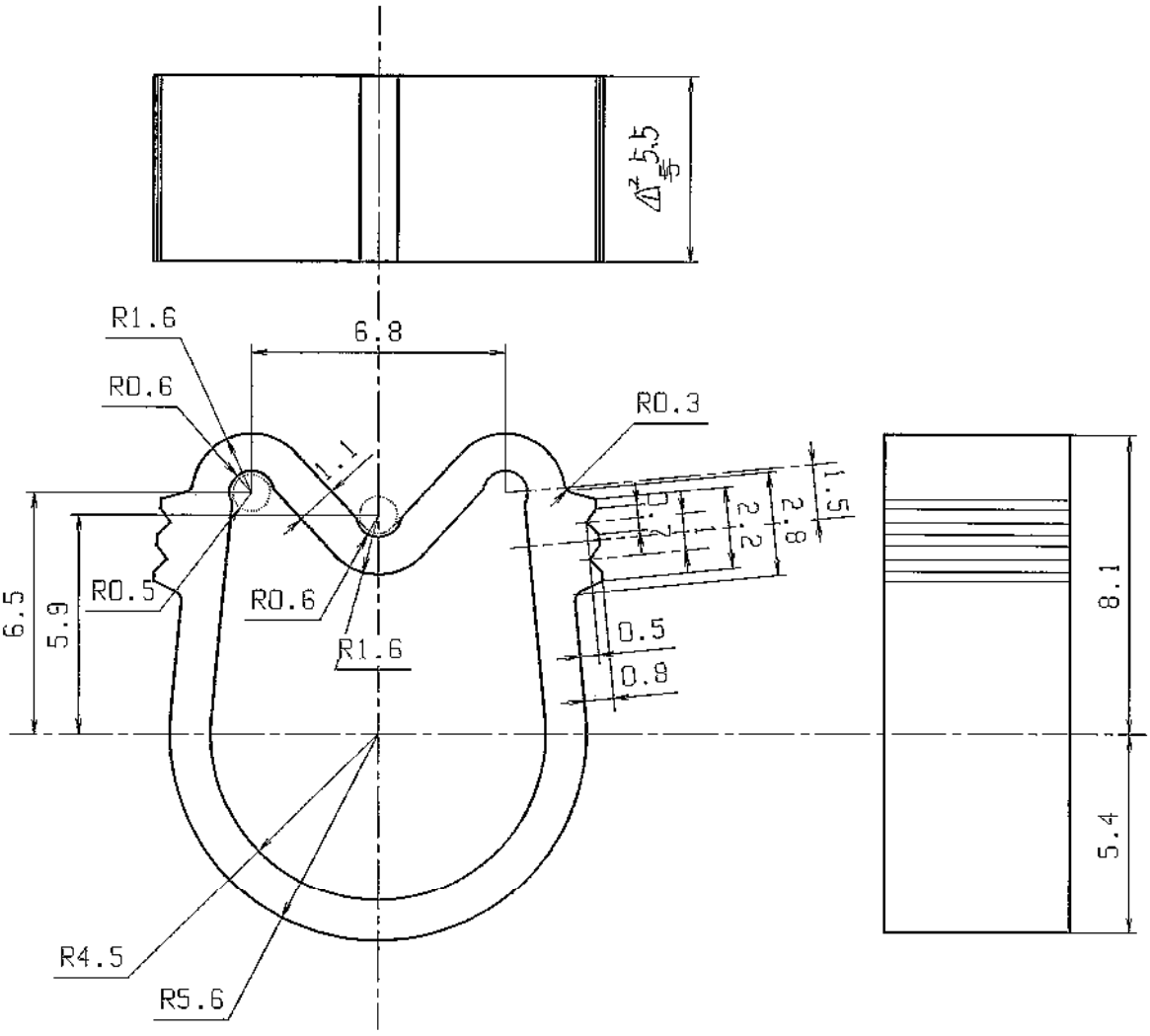

△6063-0

符号 MARK	日付 DATE	変更記事 CHANGE	担当 DESIGNED	承認 APPROVED
△				
△				
△				
△				
△				
△				
△2	H7.6.13	材質変更・寸法変更	田中	田[illegible]

部番 ITEM	名称 DESCRIPTION	個数 QUANTITY	材質・処理 MATERIAL TREATMENT	部品図番 PART DRAWING No.	備考 NOTE
			~~A1050~~ ケンソウ		

SCALE	DESIGNED	DRAWN	INSPECTED	APPROVED
尺度 5/1	担当 -8.12.-4 田中	製図 電子技術 -8.12.-4 田中	検図 電子技術 8.12.4 田[illegible]	承認 電子技術 8.12.4 坂本

単位 UNIT	重量 WEIGHT
m・m	

三角法 3RD ANGLE PROJECTION

品名 DESCRIPTION: アルミリングF5

日本アンテナ株式会社
NIPPON ANTENNA CO.,LTD.

図番 DRAWING No. D440009300

図面を実測しない事

DO NOT SCALE DRAWING