図面を実測しない事　　DO NOT SCALE DRAWING

寸法 RANGE	許容差の区分 COMMON TOLERANCE			
≦ 10	±0.1	±0.2	±0.4	±
≦ 25	±0.15	±0.3	±0.6	±
≦ 80	±0.25	±0.5	±1.0	±
≦ 250	±0.4	±0.8	±1.5	±
≦1000	±1.0	±2.0	±6.0	±

型式

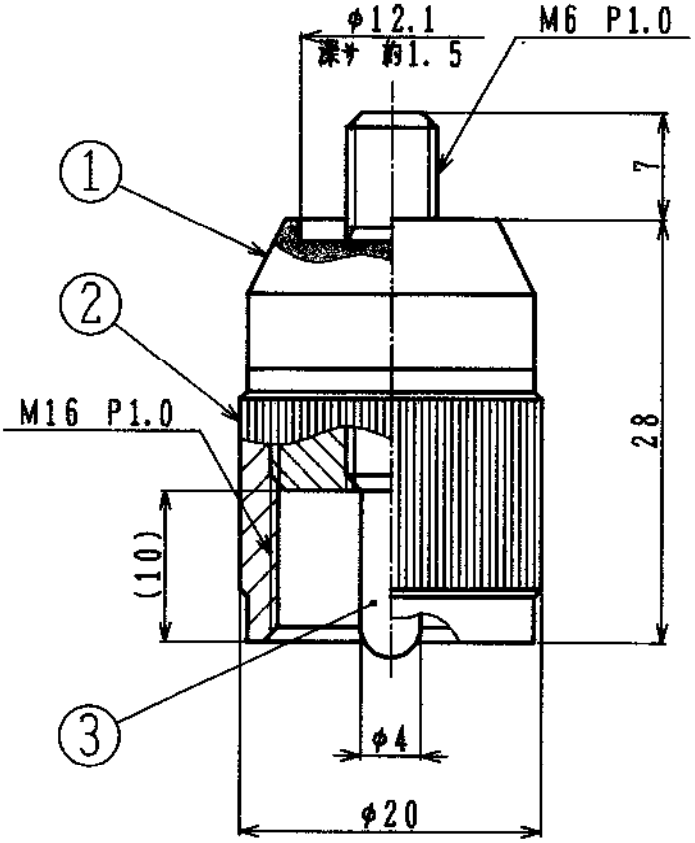

部番 ITEM	名称 DESCRIPTION	個数 QUANTITY	材質・処理 MATERIAL TREATMENT	部品図番 PART DRAWING No.	備考 NOTE
3	コンタクト	1	C3604, MBNi		
2	カップリング	1	C3604, MBCr		
1	インシュレータ	1	POM		黒色

符号 MARK	日付 DATE	変更記事 CHANGE	担当 DESIGNED	承認 APPROVED
△				
△				
△				
△				
△				
△				
△				

SCALE 尺度	DESIGNED 担当	DRAWN 製図	INSPECTED 検図	APPROVED 承認
2/1	1/1 島 H7.6.27	大胡 H7.6.23	沼 H7.7.6	石川 H7.7.7

単位 UNIT m/m

重量 WEIGHT

品名 DESCRIPTION: HGT-450-2用コネクター

日本アンテナ株式会社 NIPPON ANTENNA CO.,LTD.

図番 DRAWING No. MM-K901-H00

JIS A4 (297×210)