RoHS対応

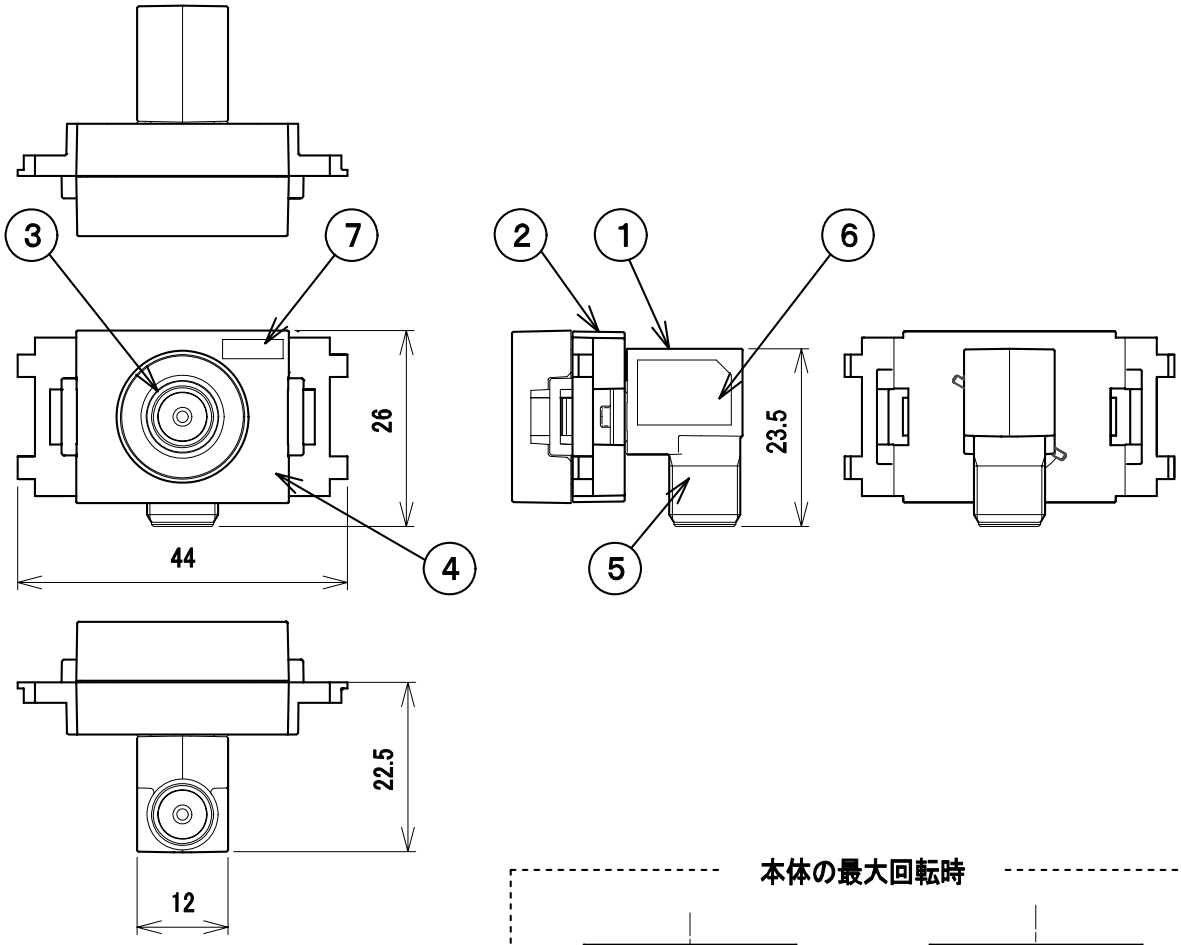

本体の最大回転時

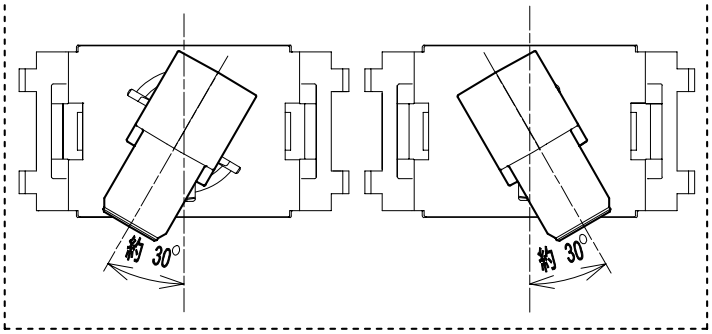

標準性能表

項目＼型式	LK7P					
周波数帯域 (MHz)	HF・FM 10～76	FM・VHF 76～222	V・UHF 222～770	U・BS－IF 770～1489	CS－IF 1489～2150	CS－IF 2150～2602
挿入損失 (dB以下)	0.2	0.2	0.2	0.3	0.3	0.4
電圧定在波比 (以下)	1.3	1.3	1.3	1.3	1.5	1.5
インピーダンス (Ω)	75					
使用温度範囲 (℃)	－10～＋40					
質量 (g)	20					

入力端子とTV端子間電流通過
最大 DC15V・0.8A／AC30V・1A

部番 ITEM	名称 DESCRIPTION	個数 QUANTITY	材質 MATERIAL	処理 TREATMENT	備考 NOTE
7	電通端子シール	1	合成樹脂		
6	銘板	1	合成樹脂		
5	入力端子	1	亜鉛合金、合成樹脂、他	ニッケルメッキ、他	
4	TV端子台	1	合成樹脂	ホワイト	交換型
3	TV端子	1	亜鉛合金、合成樹脂、他	ニッケルメッキ、他	
2	取付枠	1	合成樹脂		
1	ケース	1	亜鉛合金	ニッケルメッキ	

SCALE 尺度	DESIGNED 担当	DRAWN 製図	INSPECTED 検図	APPROVED 承認
Free	小野	野原	田	今井

単位 UNIT mm　重量 WEIGHT

三角法 3RD ANGLE PROJECTION

品名 DESCRIPTION 小型直列ユニット
壁面端子 電源挿入型
LK7P 外観標準性能表

日本アンテナ株式会社
NIPPON ANTENNA CO.,LTD.

図番 DRAWING NO. 2P20490F11

A4-S-ME