図面を実測しない事

DO NOT SCALE DRAWING

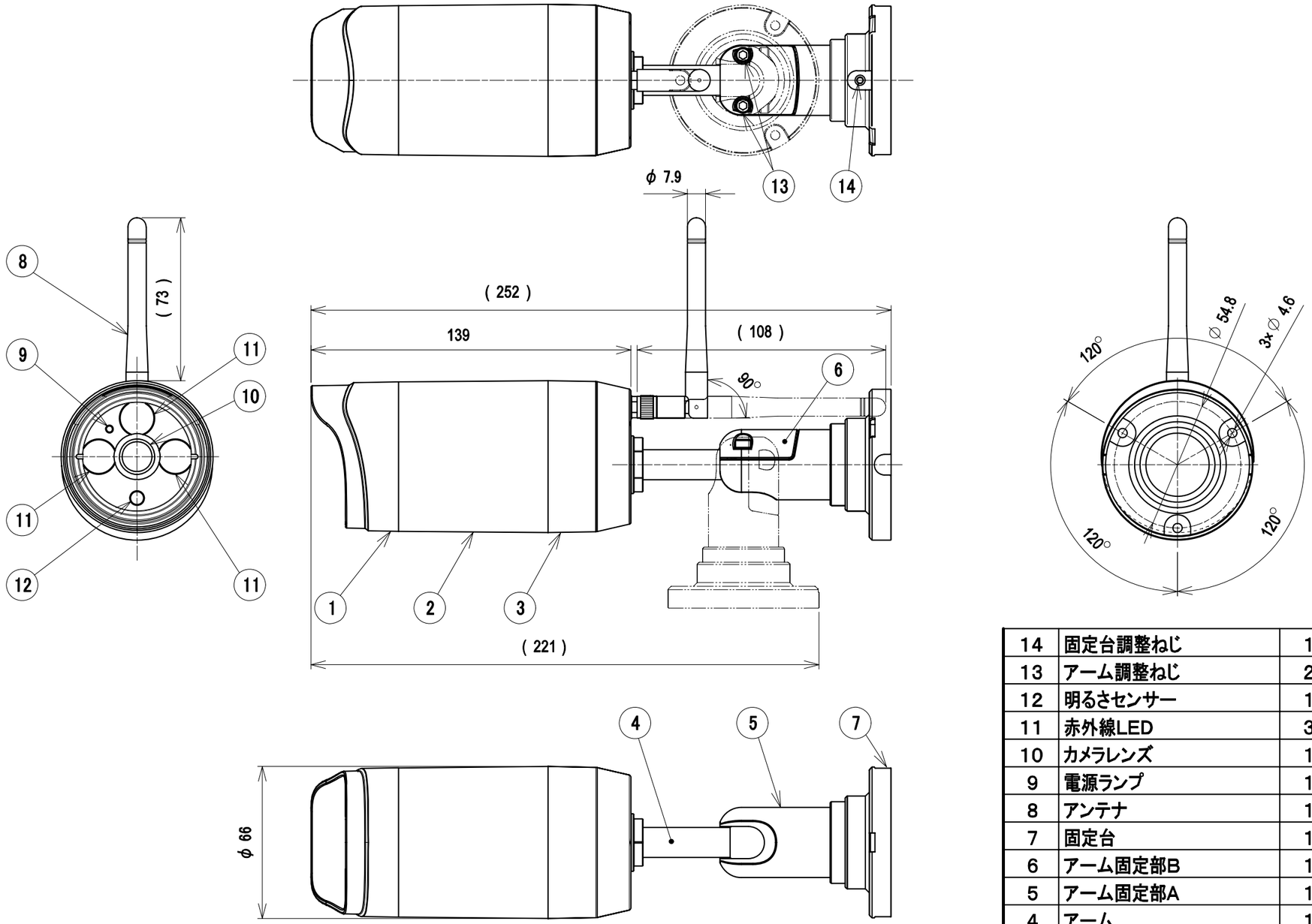

部番 ITEM	名称 DESCRIPTION	個数 QUANTITY	材質 MATERIAL	処理 TREATMENT	備考 NOTE
14	固定台調整ねじ	1	ステンレス		
13	アーム調整ねじ	2	ステンレス		
12	明るさセンサー	1	合成樹脂		ガラス内
11	赤外線LED	3	合成樹脂		ガラス内
10	カメラレンズ	1	ガラス		
9	電源ランプ	1	合成樹脂		ガラス内・LED赤／緑
8	アンテナ	1	合成樹脂		白
7	固定台	1	アルミ合金	塗装	パールホワイト
6	アーム固定部B	1	アルミ合金	塗装	パールホワイト
5	アーム固定部A	1	アルミ合金	塗装	パールホワイト
4	アーム	1	アルミ合金	めっき	
3	本体ケースC	1	アルミ合金	塗装	パールホワイト
2	本体ケースB	1	アルミ合金	塗装	パールホワイト
1	本体ケースA	1	アルミ合金	塗装	黒

SCALE 尺度	DESIGNED 担当	DRAWN 製図	INSPECTED 検図	APPROVED 承認	DESCRIPTION 品名
Free	山本	植田	字野	荒山	セキュリティカメラ NASC05RMカメラ外観図

単位 UNIT mm	質量 MASS 約500g	日本アンテナ株式会社 NIPPON ANTENNA CO.,LTD.	品番 DRAWING NO. 2182002A11
三角法 3RD ANGLE PROJECTION			

A3-S-ME

図面を実測しない事

DO NOT SCALE DRAWING

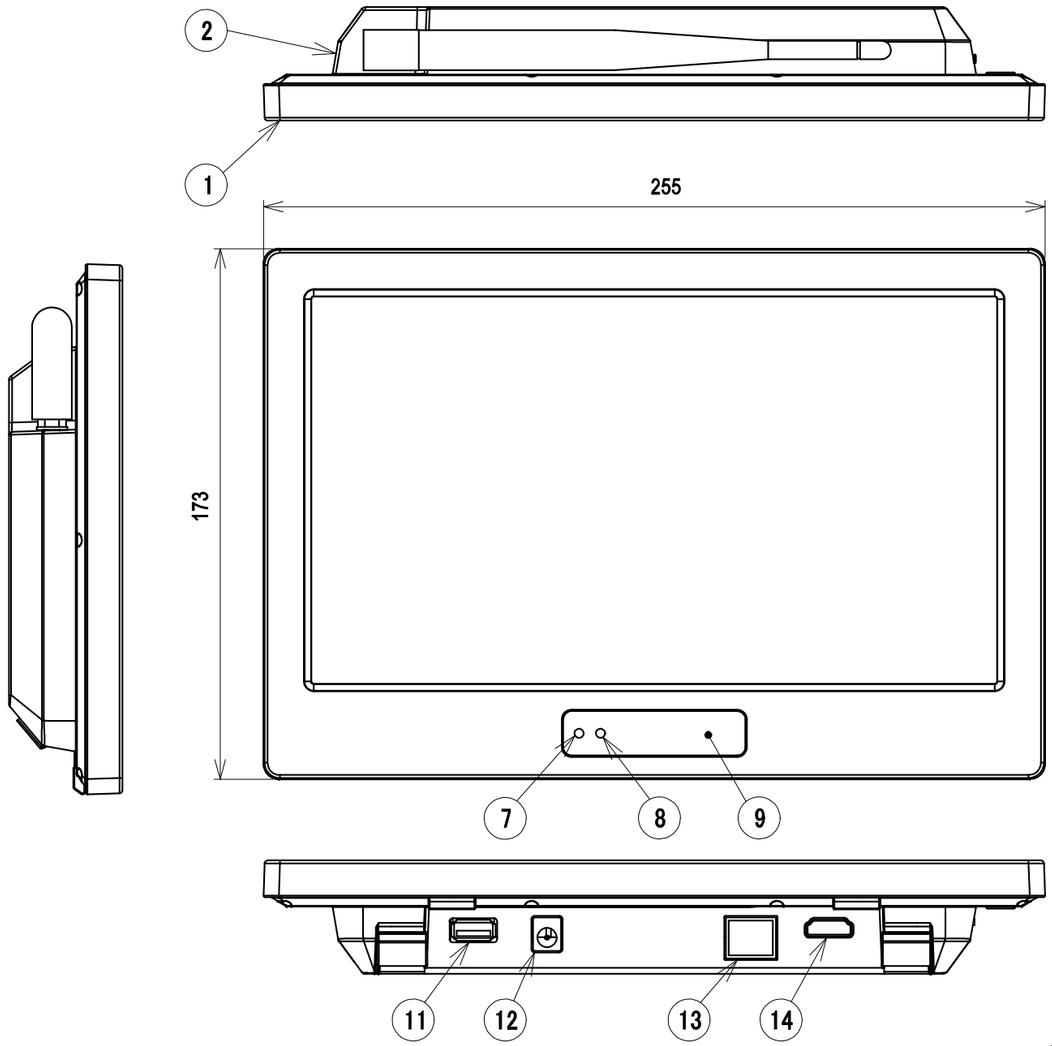

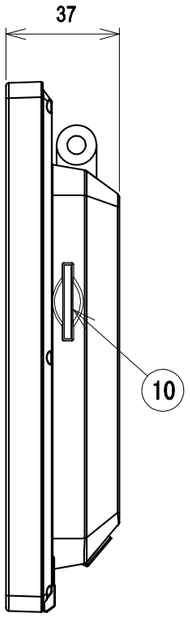

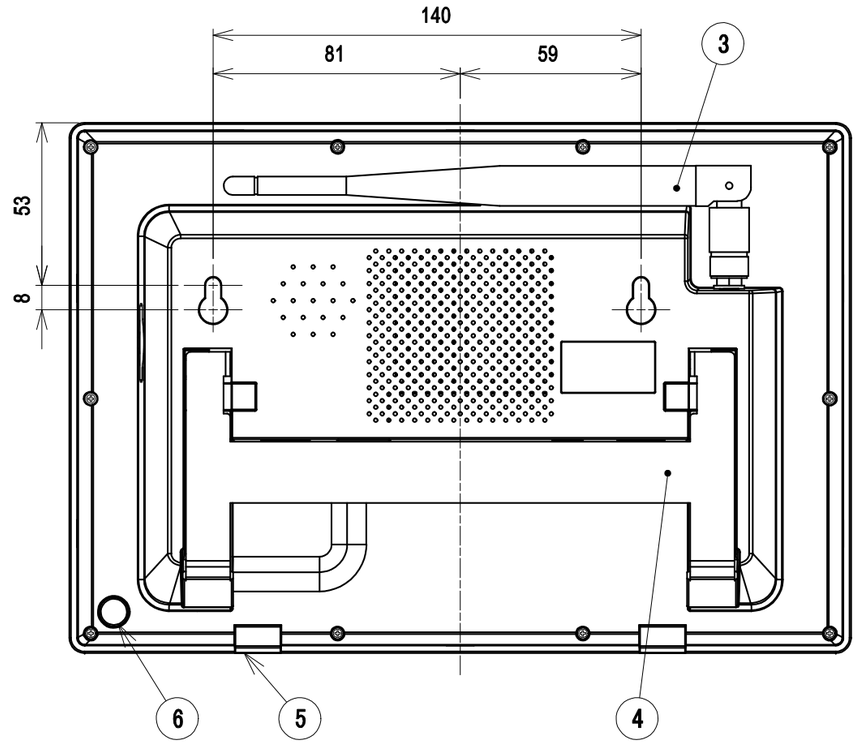

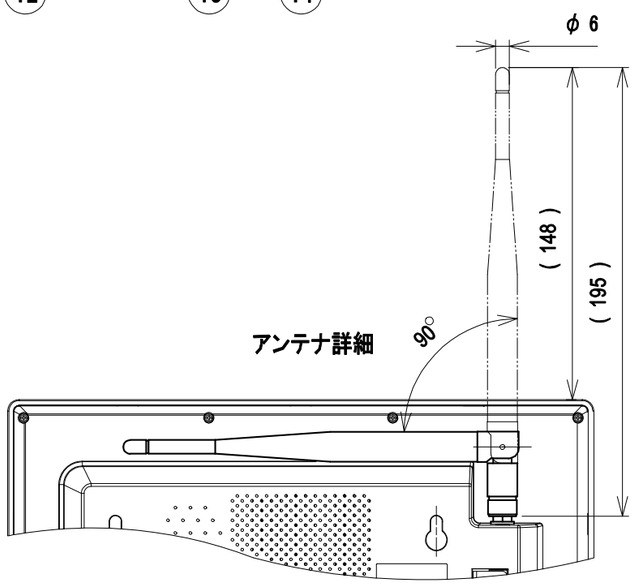

部番 ITEM	名称 DESCRIPTION	個数 QUANTITY	材質 MATERIAL	処理 TREATMENT	備考 NOTE
14	HDMI出力端子	1			Type A
13	LAN端子	1			RJ−45
12	ACアダプター接続端子	1			
11	外付けハードディスク接続用USB端子	1			USB Type−A
10	SDカードスロット	1			
9	赤外線受光部	1			
8	カメラ接続ランプ	1	合成樹脂		青LED
7	電源ランプ	1	合成樹脂		青LED
6	電源ボタン	1	合成樹脂		
5	ゴム足	2	合成樹脂		
4	スタンド	1	鋼	塗装	グレー
3	アンテナ	1	合成樹脂		白
2	背面パネル	1	合成樹脂		グレー
1	前面パネル	1	合成樹脂		パールホワイト

SCALE 尺度	DESIGNED 担当	DRAWN 製図	INSPECTED 検図	APPROVED 承認	DESCRIPTION 品名
Free	山本	植田	宇野	荒山	セキュリティカメラ NASC05RMモニター外観図

単位 UNIT	質量 MASS	三角法 3RD ANGLE PROJECTION	日本アンテナ株式会社 NIPPON ANTENNA CO.,LTD.	DRAWING NO. 品番
mm	840g			2182002A21

A3-S-ME

標準性能表

対　象	項　目	性　能	備　考
カメラ部	画素数	約200万画素(1920×1080)フルハイビジョン	
	最低被写体照度　(lux)	0 (赤外線撮影時)	
	赤外線投光距離　(m)	最大 約20	
	防水／防塵レベル	IP66	
	視野角　(度)	垂直 約63／水平 約90	
	内蔵マイク	あり	
	イメージセンサー	1／2.7", CMOS	
	電源	DC+12V／1A(専用ACアダプターケーブル長 約1.5m)	
	電源ランプ	2色LED(モニタ接続時:緑／リンク切れ:赤／ペアリング動作中:赤緑交互点滅)	
	消費電流　(mA)	最大 600	
	カメラ電源ケーブル長　(m)	約3.5 (専用ACアダプター接続時、全長約5)	
	質量　(g)	約500	
	外形寸法　(mm)	約φ66 × 奥行252	アンテナ除く
	動作温度範囲　(℃)	−10～+50	本体周囲温度
液晶モニター部	モニターサイズ　(インチ)	10.1	
	モニター解像度	約61万画素(1024×600 WSVGA)	
	タッチパネル	加圧式(抵抗膜圧式)	
	カメラ受信可能数　(台)	最大 4	
	分割表示	2分割表示 (カメラ2台接続時)	
		4分割表示 (カメラ3～4台接続時)	
	フレームレート　(fps)	稼動カメラ1台 最大20 ／ 稼動カメラ4台 最大15	
	明るさ調整	4段階	
	HDMI出力端子	タイプ A	
	LAN端子	RJ45	
	USB端子	USB−A (外付ハードディスク用 最大2TB)	
	SDカードスロット　(GB)	最大128 (SDXC／SDHC対応)	
	動作温度範囲　(℃)	0～40	
	電源	DC+12V／2A(専用ACアダプターケーブル長 約1.5m)	
	電源ランプ	青 LED 点灯	左側
	接続ランプ	青 LED 点灯(カメラ1台以上接続時)	右側
	消費電流　(mA)	最大 920	
	質量　(g)	約840	
	外形寸法　(mm)	約 幅255 × 高さ173 × 奥行37	アンテナ除く
録画部	録画保存	外付ハードディスク(最大2TB) ※別売	
		SDカード(最大128GB SDHC／SDXC) ※別売	
	フォーマット形式	FAT32	
	録画モード	動体検知、スケジュール、マニュアル	
	録画解像度	1920×1080(FHD)／1280×720(HD)／640×480(VGA)	
	録画ファイル形式	AVI	
	圧縮方式	H.264	
	複数カメラ同時録画　(台)	最大 4	
	上書き録画	可能	
	再生	モニター、PC、スマートフォン、タブレット	
無線通信部	使用周波数帯域　(MHz)	2403～2478	
	スペクトラム拡散	周波数ホッピング方式(FHSS)	
	データレート　(Mbps)	4.4	
	通信距離　(m)	最大300 (使用環境により異なる)	
	工事設計認証	204−720114(モニター)／ 204−720096(カメラ)	
スマートフォン タブレット	対象OS	iOS6.0以降、Android4.0以降	
	専用アプリ	FHD eye cam	

部番 ITEM	名称 DESCRIPTION	個数 QUANTITY	材質 MATERIAL	処理 TREATMENT	備考 NOTE

SCALE 尺度	DESIGNED 担当	DRAWN 製図	INSPECTED 検図	APPROVED 承認
Free	山本	植田	宇野	荒山

単位 UNIT mm / 質量 MASS	品名 DESCRIPTION セキュリティカメラ NASC05RM標準性能表
三角法 3RD ANGLE PROJECTION	
日本アンテナ株式会社 NIPPON ANTENNA CO.,LTD.	図番 DRAWING NO. 2182002D11

A4-S-ME