RoHS対応

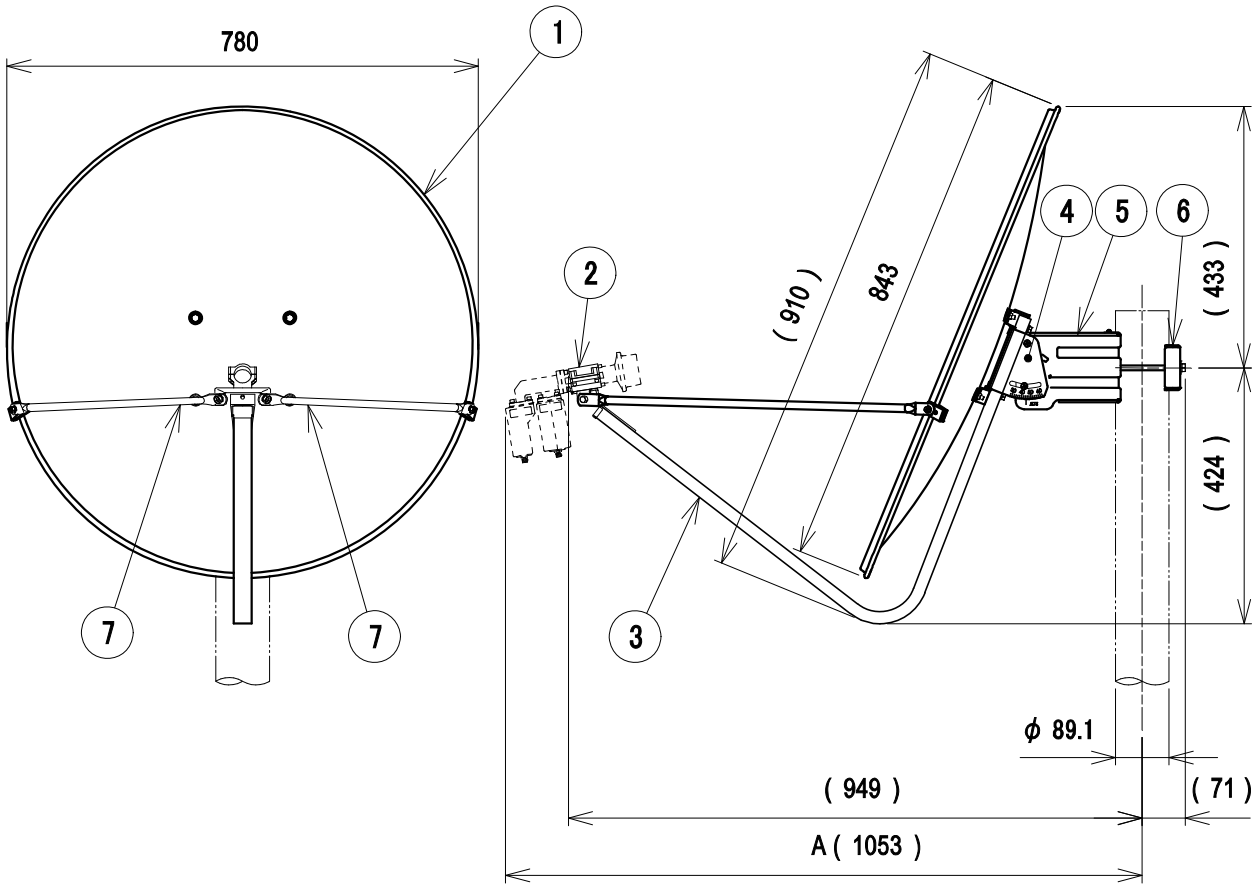

1）本図は、アンテナ仰角45°の場合です。
2）適合マスト径はφ48．6～φ89．1
3）CSコンバーターユニットは、別売品です。
4）A寸法は弊社製コンバーターユニット（FOC－AE9）搭載時の寸法です。

仰角可変時のマスト中心から
コンバーターまでの寸法

	最小値	最大値
A寸法（mm）	（983）	（1061）
仰角（°）	28．0	57．4

部番 ITEM	名称 DESCRIPTION	個数 QUANTITY	材質 MATERIAL	処理 TREATMENT	備考 NOTE
	ねじ・ボルト・ナット類		ステンレス		
7	ステー	2	ステンレス	——	
6	マスト受金具	1	鋼	溶融亜鉛めっき	
5	マスト取付金具	1	鋼	溶融亜鉛めっき	
4	仰角金具	1	鋼	溶融亜鉛めっき	
3	コンバーターアーム	1	アルミ	塗装・白色	
2	コンバーター取付台	1	アルミ	塗装・白色	
1	反射鏡	1	ステンレス	塗装、白色	

SCALE 尺度 Free	DESIGNED 担当 中田	DRAWN 製図 植田	INSPECTED 検図 秋原	APPROVED 承認 小西
単位 UNIT mm	質量 MASS 7．5kg	品名 DESCRIPTION CSアンテナ（コンバーターユニット無） 75CSSK1外観図		
三角法 3RD ANGLE PROJECTION				
日本アンテナ株式会社 NIPPON ANTENNA CO.,LTD.		図番 DRAWING NO. 2182168A10		

A4-S-ME

RoHS対応

75cm型　CSアンテナ(コンバーターユニット無)標準性能表

No.	項目		性能
1	アンテナ有効開口径 〔mφ〕		0.75
2	アンテナ形式		オフセット型
3	受信周波数 〔GHz〕		12.20～12.75 ※1
4	受信偏波		直線偏波(水平または垂直偏波) ※1
5	アンテナ利得 〔dBi〕		38.3標準 ※1
6	性能指数(G/T) 〔dB/K〕		――
7	指向性	主偏波特性	JEITA CPR-5104C 指向性カーブA′に適合 ※1
		交差偏波特性	JEITA CPR-5104C 交差偏波特性カーブB′に適合 ※1
8	コンバーター局部発振周波数 〔GHz〕		――
9	局部発振周波数安定度 〔MHz〕		――
10	出力周波数 〔MHz〕		――
11	コンバーター総合利得 〔dB〕		――
12	雑音指数 〔dB〕		――
13	局部発振位相雑音 〔dBc/Hz〕		――
14	出力構造		――
15	電源電圧 〔V〕		――
16	消費電力 〔W〕		――
17	方向調整範囲 〔°〕		方位角 360
			仰角 28～62 (マスト中間取付時28～55)
18	耐風速	20m/sec以下	受信可能 (利得低下1dB以下)
		40m/sec以下	再調整復元可能
		60m/sec以下	非破壊
19	受風面積 〔m²〕		0.52
20	風圧荷重 〔N〕	風速 40m/sec	728 (74kgf)
		風速 60m/sec	1638 (167kgf)
21	適合マスト径 〔mm〕		φ48.6～φ89.1
22	使用温度範囲 〔℃〕		――
23	質量 〔kg〕		7.5
24	使用可能コンバーターユニット		FC-AT9、FC-AKJ9、FC-ASJ5、FC-ASJ5(J) FOC-AT9、FOC-AE9、FOC-ASJ5

※1:弊社製コンバーターユニット(雑音指数(NF)=0.6dB)を用いた場合の性能です。

部番 ITEM	名称 DESCRIPTION	個数 QUANTITY	材質 MATERIAL	処理 TREATMENT	備考 NOTE

SCALE 尺度	DESIGNED 担当	DRAWN 製図	INSPECTED 検図	APPROVED 承認
Free	中田	植田	萩原	小西

単位 UNIT	質量 MASS	DESCRIPTION 品名
mm		CSアンテナ(コンバーターユニット無) 75CSSK1標準性能表
三角法 3RD ANGLE PROJECTION		
日本アンテナ株式会社 NIPPON ANTENNA CO.,LTD.		DRAWING NO. 図番 2182168D10

A4-S-ME