図面を実測しない事　　DO NOT SCALE DRAWING

呼び寸法 RANGE	許容差の区分 COMMON TOLERANCE			
≦ 10	±0.1	±0.2	±0.4	±
≦ 25	±0.15	±0.3	±0.6	±
≦ 80	±0.25	±0.5	±1.0	±
≦ 250	±0.4	±0.8	±1.5	±
≦1000	±1.0	±2.0	±6.0	±

注記：

1．金具は2台以上でご使用下さい

2．品質向上の為　一部外観・寸法が変更になる場合があることをご了承下さい

記号	自在バンド種類名	適用径範囲 φD
A	3BD-HD-12	φ120~φ190
B	3BD-HD-17	φ170~φ260
C	3BD-HD-23	φ230~φ320
D	3BD-HD-30	φ300~φ410

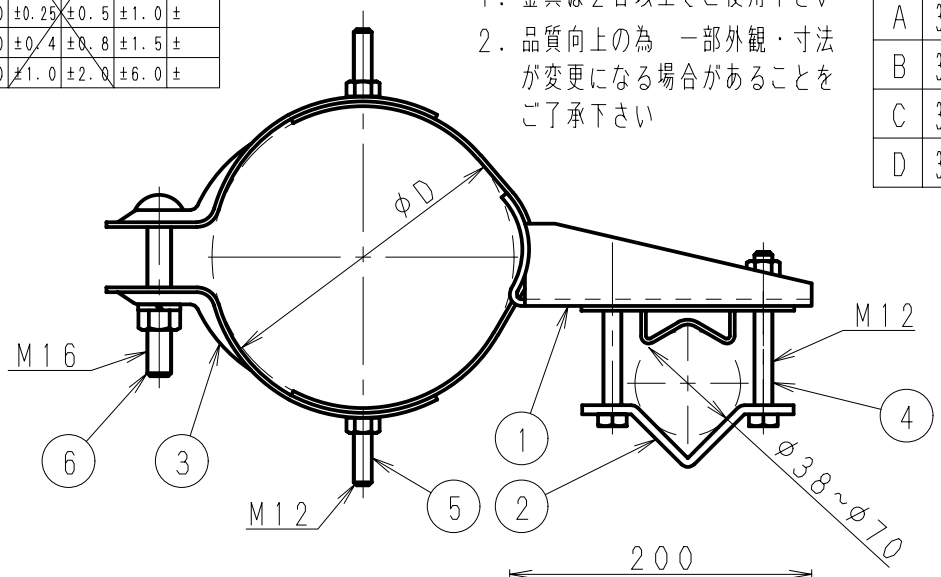

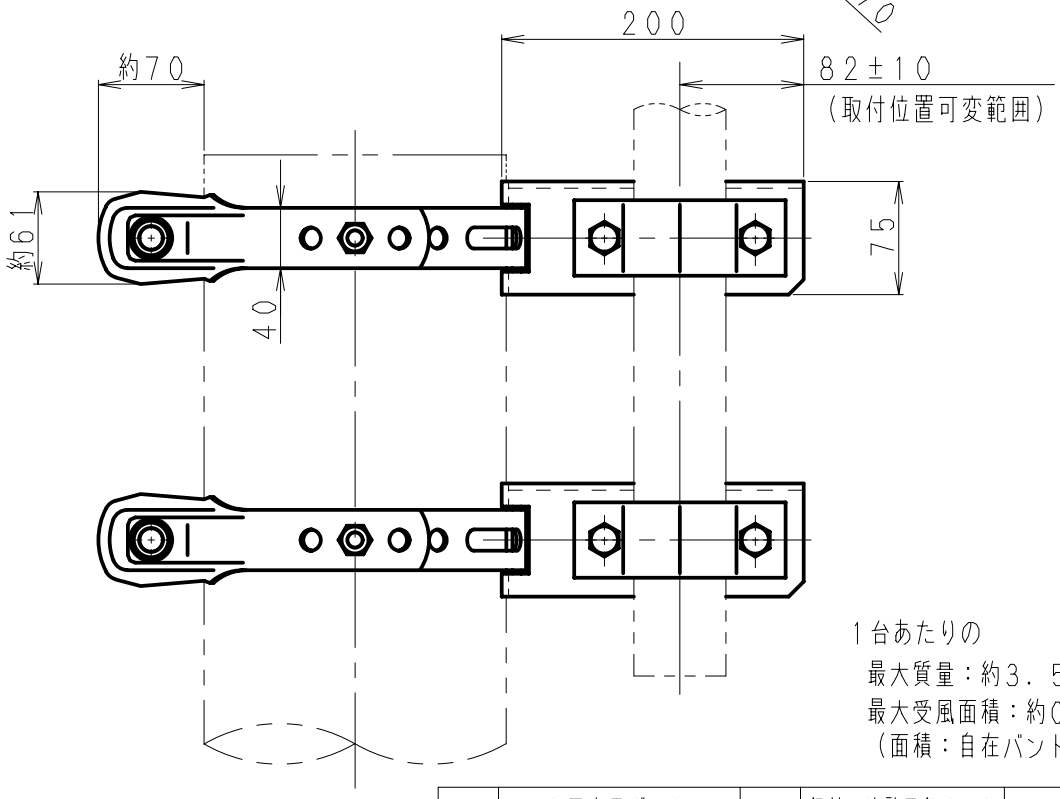

1台あたりの
最大質量：約3．5kg
最大受風面積：約0．015m²
（面積：自在バンドは含まない）

部番 ITEM	名称 DESCRIPTION	個数 QUANTITY	材質・処理 MATERIAL TREATMENT	部品図番 PART DRAWING No.	備考 NOTE
6	マスト固定用ボルト	2	鋼材・溶融亜鉛めっき		
5	自在バンド調整用ボルト	4	鋼材・溶融亜鉛めっき		
4	アンテナ固定用ボルト	4	鋼材・溶融亜鉛めっき		
3	自在バンド	2	鋼材・溶融亜鉛めっき		
2	アンテナ固定金具	2	SS400他・溶融亜鉛めっき		
1	支持金具	2	SS400・溶融亜鉛めっき		t=4.5

符号 SYM	日付 DATE	変更記事 REVISION RECORD	担当 DESIGNED	承認 APPROVED
△				
△				
△				
△				
△				
△				

尺度 SCALE 1：5	担当 DESIGNED 北澤 2011.6.8	製図 DRAWN 佐藤 2011.6.8	検図 INSPECTED 大嶋 2011.6.8	承認 APPROVED 奥川 2011.6.8
単位 DIM m・m	質量 MASS			
MICRO CADAM				

品名 DESCRIPTION B－8－2型取付金具　外観図

日本アンテナ株式会社
NIPPON ANTENNA CO., LTD.

図番 DRAWING No. FM－K105－H02